SALAMANDER
DESIGNS

Tarifa de precios OCT-20

Reydis one AV

Ten Audio, S.L.
Calle Guernica, 19-21; 29004 Málaga
Tel.: 951 44 10 10 - www.reydis.es - info@reydis.es

TC3/P/BL/BK/20

Configuración dos asientos sin brazo central

CÓDIGO	PRECIO C/IVA PRECIO S/IVA
6100120	**3.995,00 €** 3.301,65 €

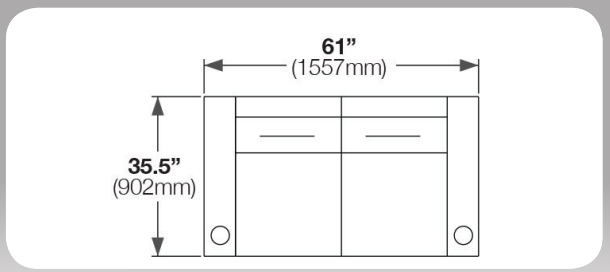

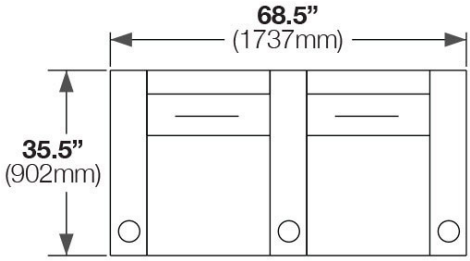

TC3/P/BL/BK/21S

Configuración dos asientos con brazo central Recto

CÓDIGO	PRECIO C/IVA PRECIO S/IVA
6100121	**4.295,00 €** 3.549,59 €

TC3/P/BL/BK/32S

Configuración tres asientos con brazo central Recto

CÓDIGO	PRECIO C/IVA PRECIO S/IVA
6100132	**6.595,00 €** 5.450,41 €

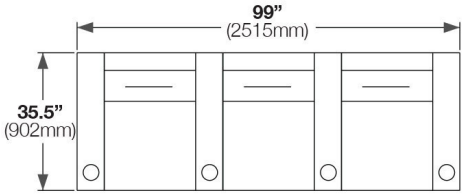

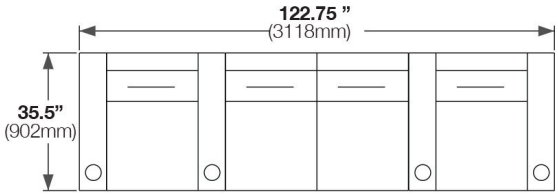

TC3/P/BL/BK/42S

Configuración cuatro asientos con brazo central Recto y dos asientos sin brazo

CÓDIGO	PRECIO C/IVA PRECIO S/IVA
6100142	**8.395,00 €** 6.938,02 €

TC3/P/BL/BK/43S

Configuración cuatro asientos con brazo central Recto

CÓDIGO	PRECIO C/IVA PRECIO S/IVA
6100143	**8.695,00 €** 7.185,95 €

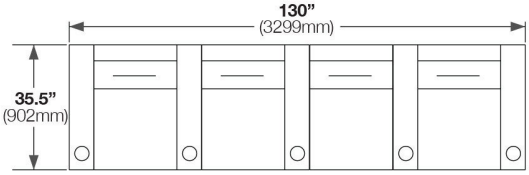

TC3/P/BL/BK/21W

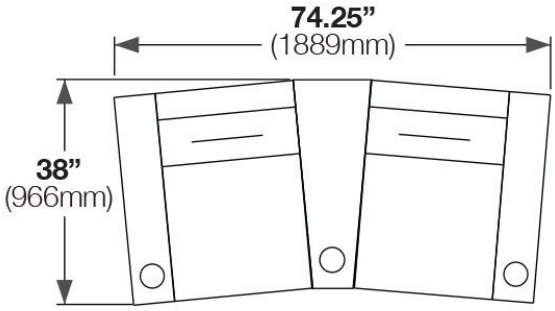

Configuración dos asientos con brazo central angulado

CÓDIGO	PRECIO C/IVA PRECIO S/IVA
6100221	**4.295,00 €** 3.549,59 €

TC3/P/BL/BK/32W

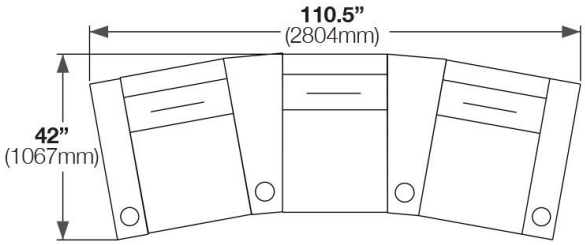

Configuración tres asientos con brazo centrales angulados

CÓDIGO	PRECIO C/IVA PRECIO S/IVA
6100232	**6.595,00 €** 5.450,41 €

TC3/P/BL/BK/42W

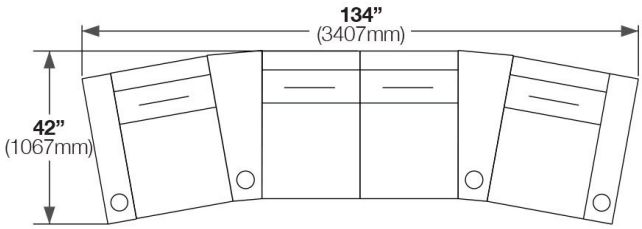

Configuración cuatro asientos con dos asientos juntos y brazo centrales angulados.

CÓDIGO	PRECIO C/IVA PRECIO S/IVA
6100242	**8.395,00 €** 6.938,02

TC3/P/BL/BK/43W

Configuración cuatro asientos con brazos centrales angulados.

CÓDIGO	PRECIO C/IVA PRECIO S/IVA
6100243	**8.695,00 €** 7.185,95 €

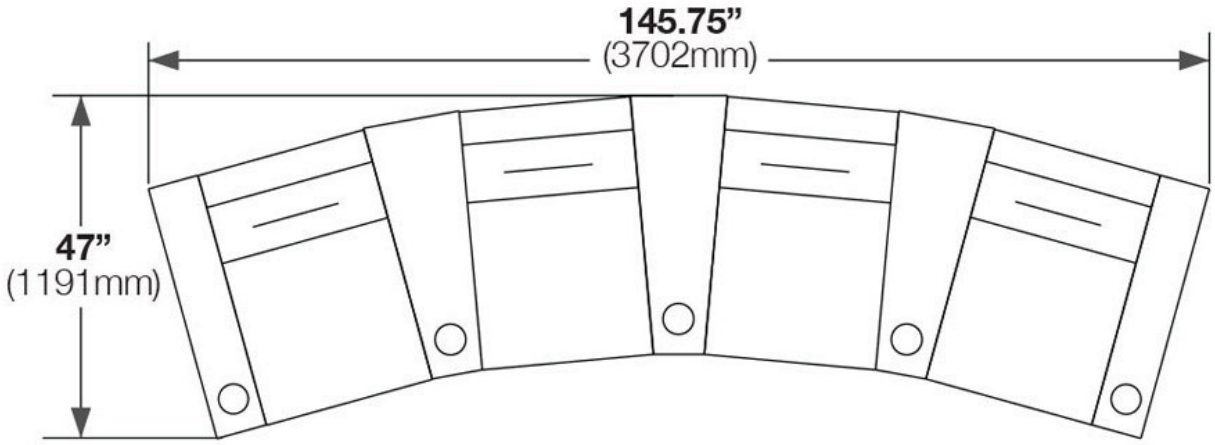

4 Seat / Wedge

CONDICIONES GENERALES DE VENTA

PRECIOS - Los precios de esta lista son con impuestos incluidos, recomendados y están sujetos a cambios sin previo aviso.

COMERCIALIZACIÓN - Para la adquisición de los productos aquí expuestos es necesaria la acreditación fehaciente de la actividad industrial o comercial que permita la comercialización de nuestros productos. Una vez que dicha acreditación obre en poder de REYDIS, su pedido y nuestra aprobación representan la aceptación de nuestras condiciones generales de venta.

PAGO - La forma de pago para las primeras operaciones será al contado, pre-contado o contra reembolso. Una vez obtenidos la clasificación y el crédito como cliente, podrá optar a distintas formas de pago que se negociarán en un documento aparte.

PORTES - Los envíos superiores a 600,00€ impuestos no incluidos se realizarán a portes pagados. Para pedidos de inferior importe disponemos de una tarifa para portes en factura.

DEVOLUCIONES - No se aceptarán devoluciones sin la previa autorización expresa de REYDIS. La aceptación por parte de REYDIS de cualquier devolución se efectuará con la emisión de un número de RMA, que tendrá que constar visible en la mercancía devuelta para que nuestro almacén pueda aceptarla.

INCIDENCIAS - Toda la mercancía que viaja a través del transporte contratado por REYDIS viaja asegurada. Cualquier incidencia que pudiera observar en la mercancía recibida deberá ser reclamada en un plazo no superior a 24h a contar desde su hora de entrega. En caso de incidencias, se recomienda al destinatario hacer constar en el albarán de entrega de la agencia “CONFORME SALVO EXAMEN”, fecha y hora de recepción.

GARANTÍA - Las garantías de todas nuestras importaciones tendrán duración de un año salvo que se indique lo contrario. La atención del producto en garantía será en nuestro servicio técnico o en los que REYDIS designe para tal efecto. Los productos serán recogidos con nuestros medios en los primeros 15 días después de haber sido enviados, una vez trascurridos este plazo el envío corre por cuenta del cliente, el retorno de todos los productos en garantía corren por cargo de REYDIS.

SAT - Los productos vendidos al usuario final y que presenten anomalías viajarán a nuestro servicio técnico a portes pagados por el usuario. En el caso de que el producto se encuentre en garantía, será devuelto a portes pagados.

*Esta lista anula la anterior.
*Los precios están sujetos a cambios sin previo aviso.

Notas

REYDIS ONE AV
Ten Audio, S.L.
Calle Guernica, 19-21
29004 Málaga

Tel.: 951 44 10 10
www.reydis.es - info@reydis.es